Technische Mitteilung

ASK 21 - TM 33
Alternative Felge für Hauptrad

Alexander Schleicher
GmbH & Co. Segelflugzeugbau
D-36163 Poppenhausen
ADOA AP138

Ausgabedatum: 21.10.2026

Gegenstand: Alternative Felge für Hauptrad
Die Felge Tost Penta 125 – 1¼“ stellt eine Alternative zur serienmäßigen Cleveland-Felge dar.

Betroffen: ASK 21, alle Werknummern

Dringlichkeit: optional

Material:

(1) 51-000-0069-00 Scheibenbremsrad TOST 5'' SBP Penta 125-77,5-1 1-4'' mit Bremsscheibe
50-000-3634-00 Schlauch 5 00-5 Ventil kurz TR 87 90°

Alternativ das komplette Rad mit Felge, Schlauch und Reifen:
99-000-7324-00 Scheibenbremsrad TOST 5'' Penta 125-77,5-1 1-4'' 15x6 00-5 6PR

(2) 210-21-0027-00 Distanzbuchse für FW-Achse (ASK 21 ÄM3) - L=37 (links eingebaut)
(3) 210-21-0027-01 Distanzbuchse für FW-Achse (ASK 21 ÄM3) - L=31 (rechts eingebaut)
(4) 210-21-0028-00 Klemmscheibe für FW-Achse (ASK 21 ÄM3) - Ø35/10-2
Wartungsanweisung Felge Tost Penta

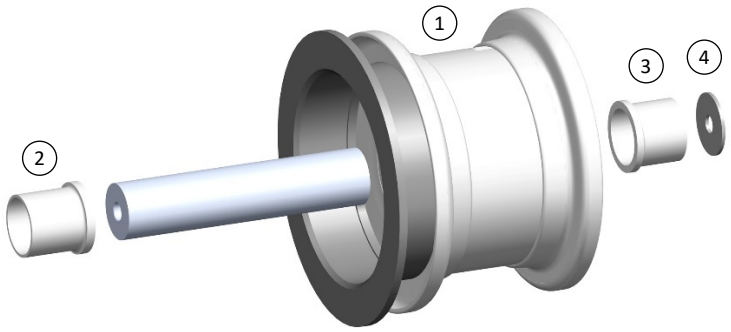

Masse und Schwerpunktlage: Die Maßnahme ist durch Wägung oder Rechnung zu berücksichtigen. Der Beladeplan im Handbuch und die Datenschilder im Cockpit sind zu aktualisieren.

Die Tost-Felge und die dazugehörigen Teile sind ca. 250g leichter als die Teile des Cleveland-Rads.

Hinweise: Die Maßnahme ist im luftrechtlichen Sinne als nicht-komplexe Instandhaltungsmaßnahme zu betrachten und entsprechend den jeweils gültigen Vorschriften zu behandeln.

Zulassung: Diese Technische Mitteilung basiert auf einer Änderung, welche von der EASA mit dem Minor Change Approval 10031466 anerkannt wurde.

Maßnahmen / Vorgehen

Beim Austausch der serienmäßigen Cleveland-Felge durch die Felge Tost Penta 125-1¼“ müssen die Distanzbuchsen links und rechts der Felge sowie die Klemmscheibe durch die neuen Teile (2) bis (4) ersetzt werden. Außerdem muss für die Tost-Felge ein Schlauch mit kurzem Ventilanschluss verwendet werden. Die Bremszange wird beibehalten.

Dem Wartungshandbuch wird die Wartungsanweisung angefügt:
„Felge Tost Penta“, Doc. No. 210-99-0010-00, Issue 02